第43回　全日本バレーボール小学生大会　和歌山県決勝大会

小学生男子　第１日目

県立橋本体育館

A1の審判は1のﾁｰﾑ、B1の審判は6のチームその後負け審

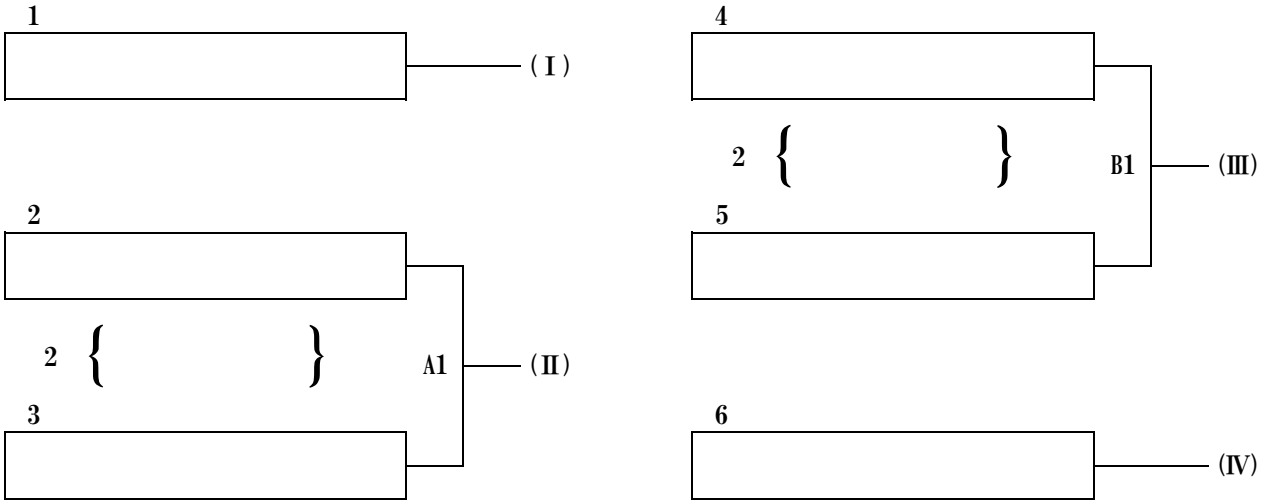

第43回　全日本バレーボール小学生大会　和歌山県決勝大会

県立橋本体育館

小学生男子　第２日目

A1の審判はA2の両ﾁｰﾑ、その後負け審

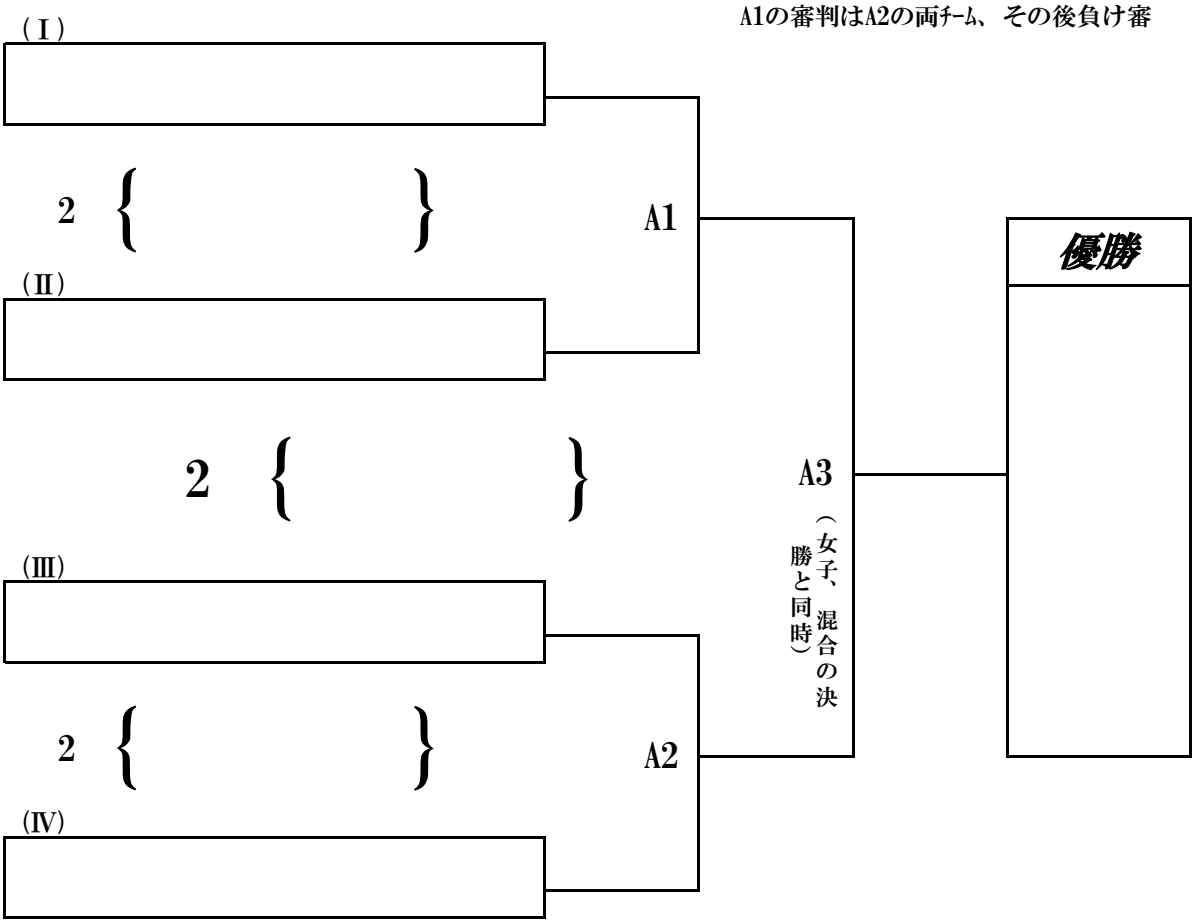

第43回　全日本バレーボール小学生大会　和歌山県決勝大会

県立橋本体育館

小学生女子　第１日目

第1試合審判　C1:19　D1:28　その後負け審

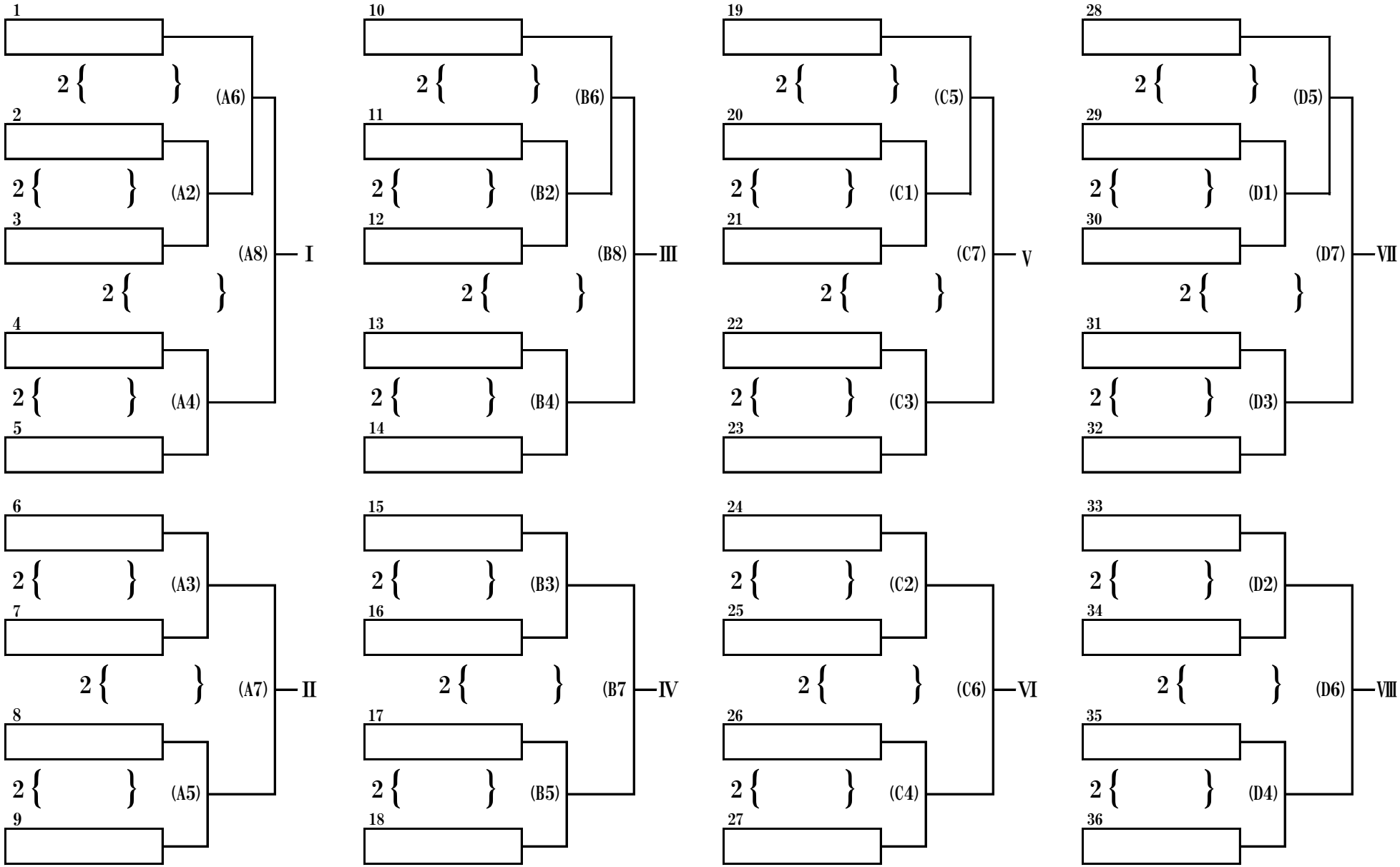

第43回　全日本バレーボール小学生大会　和歌山県決勝大会

県立橋本体育館

小学生女子　第２日目

B1の審判はB2の両ﾁｰﾑ、その後負け審

C1の審判はC2の両ﾁｰﾑ、その後負け審

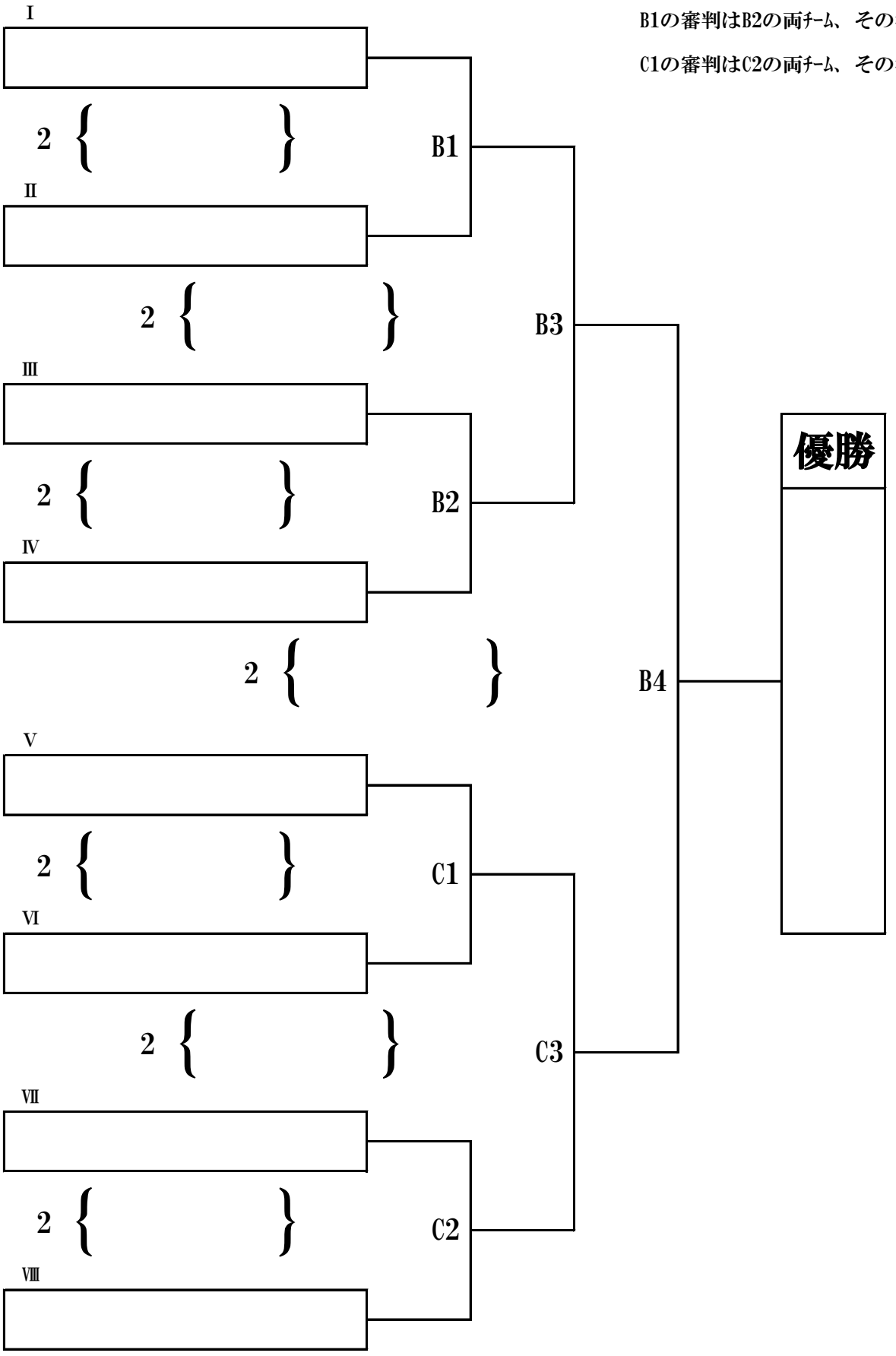

第43回　全日本バレーボール小学生大会　和歌山県決勝大会

小学生混合　第１日目

粉河体育館

E1の審判は1のﾁｰﾑ、F1の審判は4のチーム　その後負け審

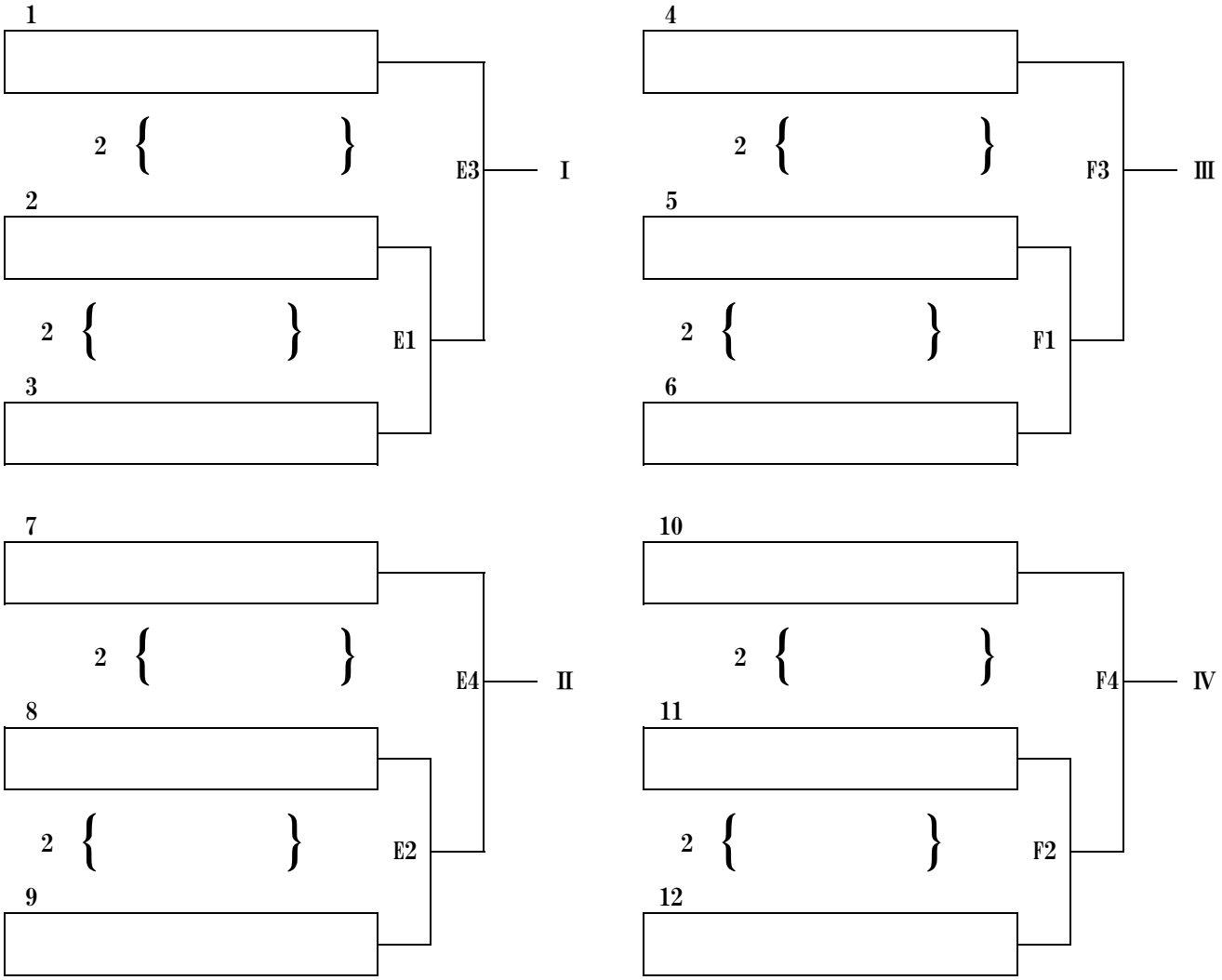

第43回　全日本バレーボール小学生大会　和歌山県決勝大会

県立橋本体育館

小学生混合　第２日目

D1の審判はD2の両ﾁｰﾑ、その後負け審

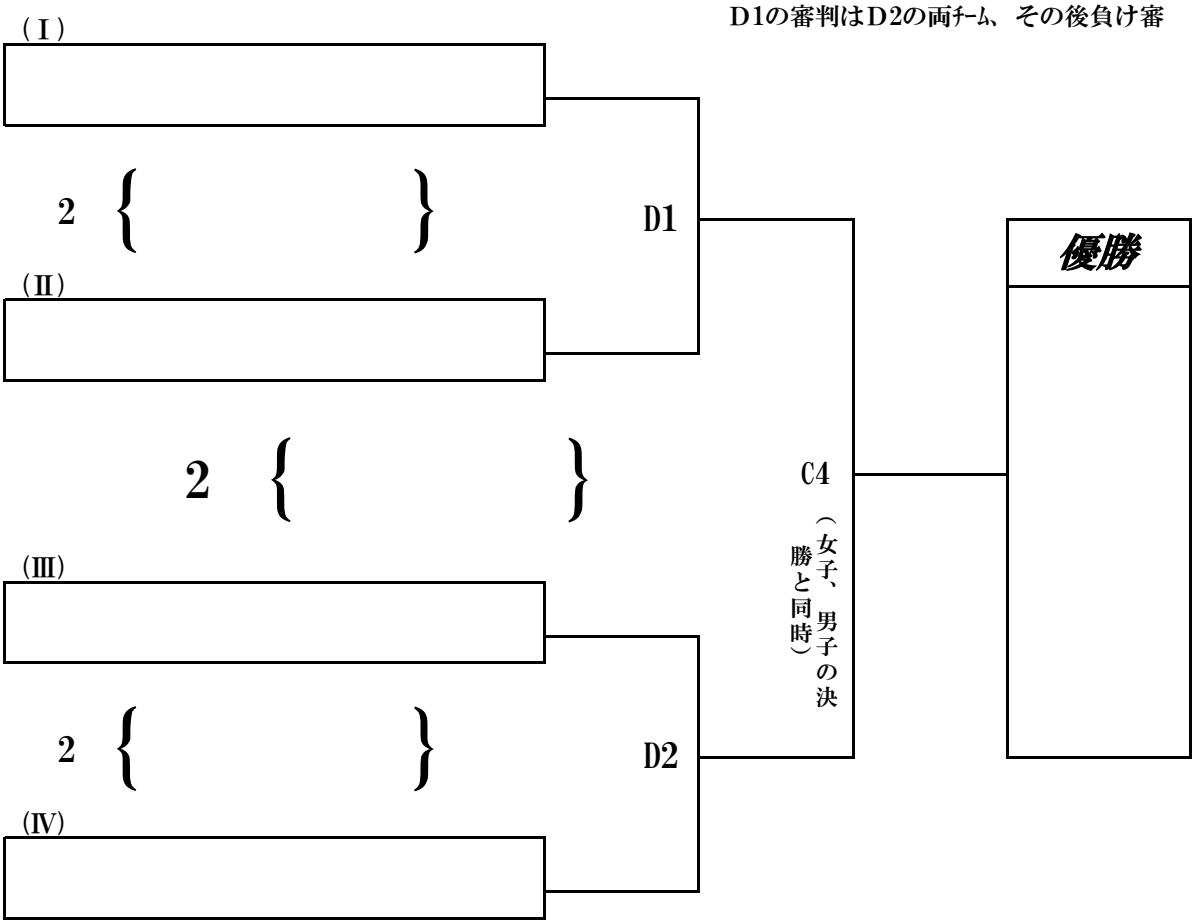

チーム名	
背番号	氏　名

和歌山県小連

チーム名	
背番号	氏　名

和歌山県小連

チーム名	
背番号	氏　名

和歌山県小連

チーム名	
背番号	氏　名

和歌山県小連

チーム名	
背番号	氏　名

和歌山県小連

チーム名	
背番号	氏　名

和歌山県小連

チーム名	
背番号	氏　名

和歌山県小連