令和5年度　第47回和歌山県小学生ﾊﾞﾚｰﾎﾞｰﾙ大会　男子の部

高城中学校体育館

審判は各ブロックの空きチーム

男子Aブロック

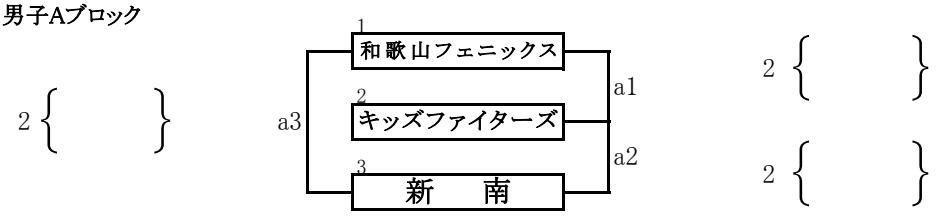

男子Bブロック

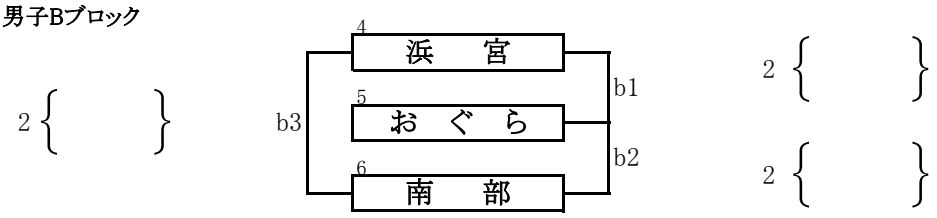

審判は各ブロックの3位チーム

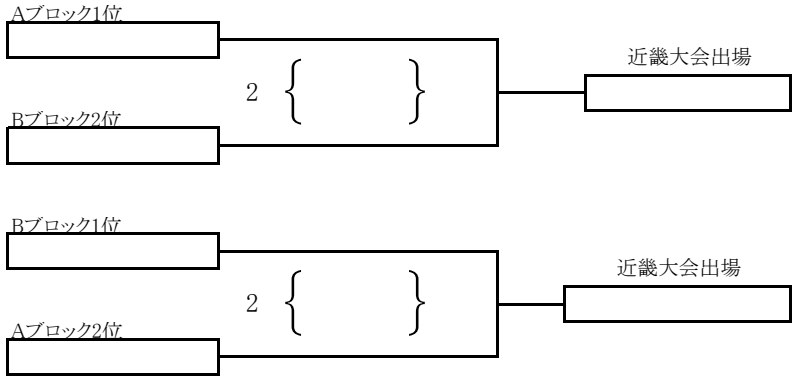

令和5年度　第47回和歌山県小学生バレーボール大会　女子の部

印南町体育センター

審判は各ﾌﾞﾛｯｸの空きチーム

審判は各ﾌﾞﾛｯｸ3位両チーム

女子Aﾌﾞﾛｯｸ

2 { }

a5

1 串　本

2 貴　志　川

3 安　原

9:30

a1

a3

2 { }

2 { }

Aﾌﾞﾛｯｸ1位

2 { }

a7

近畿大会出場

Bﾌﾞﾛｯｸ1位

女子Bﾌﾞﾛｯｸ

2 { }

a6

4 田　辺　NVC

5 中　貴　志

6 お　ぐ　ら

a2

a4

2 { }

2 { }

女子Cﾌﾞﾛｯｸ

2 { }

b5

7 上　名　手

8 巽

9 箕　島

9:30

b1

b3

2 { }

2 { }

Cﾌﾞﾛｯｸ1位

2 { }

b7

近畿大会出場

Dﾌﾞﾛｯｸ1位

女子Dﾌﾞﾛｯｸ

2 { }

b6

10 キッズファイターズ

11 楠　見

12 耐　久

b2

b4

2 { }

2 { }

日高町農村環境改善センター

審判は各ﾌﾞﾛｯｸの空きチーム

審判は各ﾌﾞﾛｯｸ3位両チーム

女子Eﾌﾞﾛｯｸ

2 { }

c5

13 下　里

14 田　中

15 貴　志　南

c1

c3

2 { }

2 { }

Eﾌﾞﾛｯｸ1位

2 { }

c7

近畿大会出場

Fﾌﾞﾛｯｸ1位

女子Fﾌﾞﾛｯｸ

2 { }

c6

16 三　輪　崎

17 上　富　田

18 日　高

c2

c4

2 { }

2 { }

女子Gﾌﾞﾛｯｸ

2 { }

d3

19 中　辺　路

20 稲　原

21 南　部

d1

d2

2 { }

2 { }

Gﾌﾞﾛｯｸ1位

近畿大会出場

令和5年度　第47回和歌山県小学生ﾊﾞﾚｰﾎﾞｰﾙ大会　混合の部

川辺西小学校体育館

審判は各ﾌﾞﾛｯｸの空きチーム

審判は各ﾌﾞﾛｯｸ3位両チーム

混合Aﾌﾞﾛｯｸ

2 { }

1 和　歌　浦

2 美浜ひまわり

3 美　　里

a5　a1　a3

2 { }

2 { }

混合Bﾌﾞﾛｯｸ

2 { }

4 有田キッズ

5 上　名　手

6 麻　生　津

a6　a2　a4

2 { }

2 { }

Aﾌﾞﾛｯｸ1位

2 { }　a7

Bﾌﾞﾛｯｸ1位

近畿大会出場

混合Cﾌﾞﾛｯｸ

2 { }

7 日　　方

8 福　　島

9 岩　　出

b3　b1　b2

2 { }

2 { }

審判はb4の負け

Cﾌﾞﾛｯｸ1位

2 { }　b5

Dﾌﾞﾛｯｸ1位

近畿大会出場

混合Dﾌﾞﾛｯｸ

2 { }

審判はCﾌﾞﾛｯｸの3位

10 日高中津

11 STARS

b4