令和5年度　第47回和歌山県小学生ﾊﾞﾚｰﾎﾞｰﾙ大会　男子の部

高城中学校体育館

審判は各ブロックの空きチーム

男子Aブロック

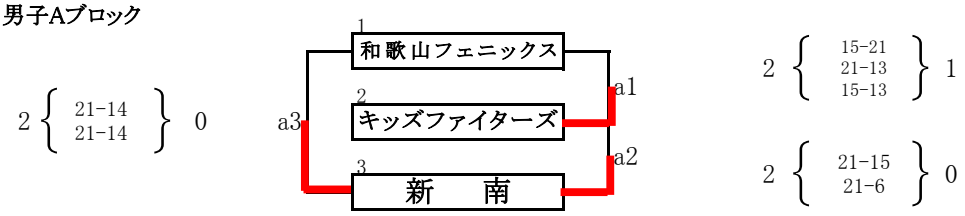

男子Bブロック

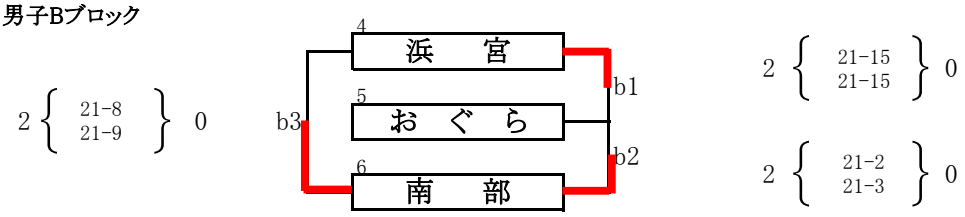

審判は各ブロックの3位チーム

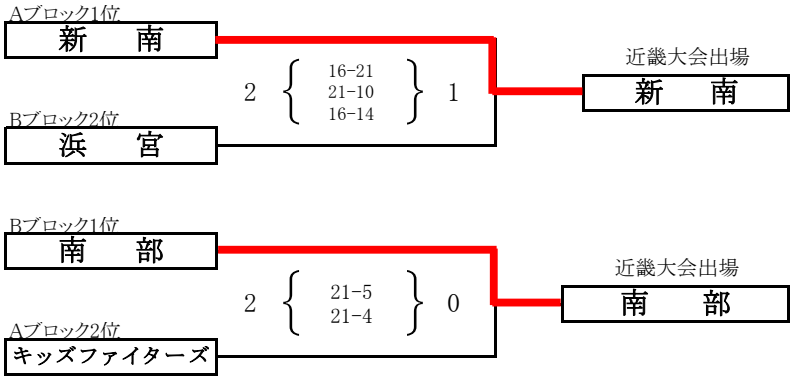

令和5年度　第47回和歌山県小学生バレーボール大会　女子の部

印南町体育センター

審判は各ﾌﾞﾛｯｸの空きチーム

審判は各ﾌﾞﾛｯｸ3位両チーム

女子Aﾌﾞﾛｯｸ

1 串　本
2 貴　志　川
3 安　原

a5: 2 { 24-26, 21-13, 15-12 } 1

9:30 a1: 2 { 18-21, 21-15, 15-11 } 1
a3: 2 { 21-14, 21-14 } 0

女子Bﾌﾞﾛｯｸ

4 田　辺　NVC
5 中　貴　志
6 お　ぐ　ら

a6: 2 { 21-8, 21-12 } 0

a2: 2 { 21-6, 21-13 } 0
a4: 2 { 21-17, 12-21, 15-12 } 1

Aﾌﾞﾛｯｸ1位: 串　本
Bﾌﾞﾛｯｸ1位: お　ぐ　ら

a7: 2 { 15-21, 21-14, 15-12 } 1

近畿大会出場: 串　本

女子Cﾌﾞﾛｯｸ

7 上　名　手
8 巽
9 箕　島

b5: 2 { 16-21, 21-14, 15-6 } 1

9:30 b1: 2 { 21-13, 18-21, 15-4 } 1
b3: 2 { 21-11, 21-12 } 0

女子Dﾌﾞﾛｯｸ

10 キッズファイターズ
11 楠　見
12 耐　久

b6: 2 { 21-17, 21-15 } 0

b2: 2 { 17-21, 21-15, 16-14 } 1
b4: 2 { 21-9, 21-7 } 0

Cﾌﾞﾛｯｸ1位: 巽
Dﾌﾞﾛｯｸ1位: 耐　久

b7: 2 { 21-15, 12-21, 15-13 } 1

近畿大会出場: 巽

日高町農村環境改善センター

審判は各ﾌﾞﾛｯｸの空きチーム

審判は各ﾌﾞﾛｯｸ3位両チーム

女子Eﾌﾞﾛｯｸ

13 下　里
14 田　中
15 貴　志　南

c5: 2 { 21-8, 21-7 } 0

c1: 2 { 21-8, 21-16 } 0
c3: 2 { 21-12, 21-14 } 0

女子Fﾌﾞﾛｯｸ

16 三　輪　崎
17 上　富　田
18 日　高

c6: 2 { 21-0, 21-5 } 0

c2: 2 { 21-15, 7-21, 16-14 } 1
c4: 2 { 21-10, 21-4 } 0

Eﾌﾞﾛｯｸ1位: 貴　志　南
Fﾌﾞﾛｯｸ1位: 日　高

c7: 2 { 23-21, 21-13 } 0

近畿大会出場: 日　高

女子Gﾌﾞﾛｯｸ

19 中　辺　路
20 稲　原
21 南　部

d3: 2 { 21-5, 21-12 } 0

d1: 2 { 21-11, 20-22, 15-11 } 1
d2: 2 { 21-15, 21-5 } 0

Gﾌﾞﾛｯｸ1位

近畿大会出場: 南　部

令和5年度　第47回和歌山県小学生ﾊﾞﾚｰﾎﾞｰﾙ大会　混合の部

川辺西小学校体育館

審判は各ﾌﾞﾛｯｸの空きチーム

混合Aﾌﾞﾛｯｸ

2 { 21-14, 21-8 } 0

1 和　歌　浦
2 美浜ひまわり
3 美　　里

a5　a1　a3

混合Bﾌﾞﾛｯｸ

2 { 10-21, 21-10, 15-5 } 1

4 有田キッズ
5 上　名　手
6 麻　生　津

a6　a2　a4

混合Cﾌﾞﾛｯｸ

2 { 21-4, 21-10 } 0

7 日　　方
8 福　　島
9 岩　　出

b3　b1　b2

混合Dﾌﾞﾛｯｸ

2 { 18-21, 21-8, 15-7 } 1

審判はCﾌﾞﾛｯｸの3位

10 日高中津
11 STARS

b4

審判は各ﾌﾞﾛｯｸ3位両チーム

2 { 22-20, 19-21, 15-11 } 1
2 { 21-8, 21-17 } 0

Aﾌﾞﾛｯｸ1位
美　里

2 { 21-1, 21-7 } 0　a7

近畿大会出場
美　里

2 { 21-14, 21-8 } 0
2 { 21-6, 21-17 } 0

Bﾌﾞﾛｯｸ1位
麻　生　津

審判はb4の負け

2 { 21-3, 21-9 } 0
2 { 21-13, 18-21, 18-16 } 1

Cﾌﾞﾛｯｸ1位
岩　出

2 { 21-13, 21-16 } 0　b5

近畿大会出場
STARS

Dﾌﾞﾛｯｸ1位
STARS