第53回和歌山県スポーツ少年団総合競技大会 バレーボール競技 小学生女子の部　一次予選

7月8日（土）

紀の川市民体育館

A
1 貴志川
2 { 二 / 二 }
a1 a3
2 { 二 / 二 }
a5
2 { 二 / 二 }
2 すさみ
3 中辺路

B
4 楠見
2 { 二 / 二 }
a2 a4
2 { 二 / 二 }
a6
2 { 二 / 二 }
5 串本
6 浜宮

C
7 三輪崎
2 { 二 / 二 }
b1 b3
2 { 二 / 二 }
b5
2 { 二 / 二 }
8 長田
9 新南

D
10 キッズファイターズ
2 { 二 / 二 }
b2 b4
2 { 二 / 二 }
b6
2 { 二 / 二 }
11 耐久
12 日高

E
13 稲原
2 { 二 / 二 }
c1 c3
2 { 二 / 二 }
c5
2 { 二 / 二 }
14 岩出
15 巽

F
16 おぐら
2 { 二 / 二 }
c2 c4
2 { 二 / 二 }
c6
2 { 二 / 二 }
17 新宮
18 広瀬

7月8日（土）

粉河体育館

G
19 田辺NVC
2 { 二 / 二 }
d1 d3
2 { 二 / 二 }
d5
2 { 二 / 二 }
20 あら川
21 中貴志

H
22 南部
2 { 二 / 二 }
d2 d4
2 { 二 / 二 }
d6
2 { 二 / 二 }
23 貴志南
24 上富田

I
25 箕島
2 { 二 / 二 }
e1 e3
2 { 二 / 二 }
e5
2 { 二 / 二 }
26 吉備
27 宇久井

J
28 田中
2 { 二 / 二 }
e2 e4
2 { 二 / 二 }
e6
2 { 二 / 二 }
29 キッズエンジェル
30 下里

※移動後、全チームが揃た時点で開始時刻の設定を行います。

※審判は、各ゾーンの残っているチーム

※ブロック予選の順位は、勝率・セット率・ポイント率で決定する。

メイン会場：紀の川市民体育館
受　　付：8:30～(女子の部, 混合の部)
代表者会議：8:45～(女子の部, 混合の部)
開　始　式：9:00～(女子の部, 混合の部)

女子の部については、予選終了後紀の川市民体育館において2日目の抽選会を行います。抽選は先着順とします。

7月8日（土）

那賀体育館

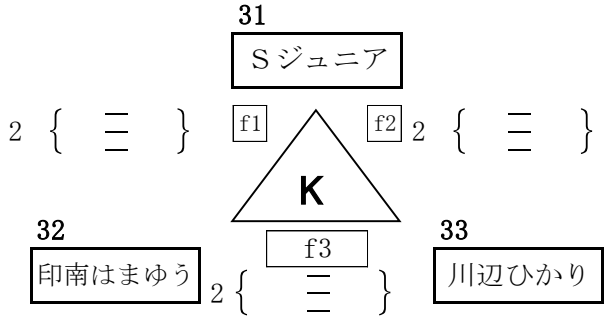

※移動後、全チームが揃った時点で開始時刻の設定を行います。

※審判は時計回り

5.6試合に関しては相互審判

※ブロック予選の順位は、勝率・セット率・ポイント率で決定する。

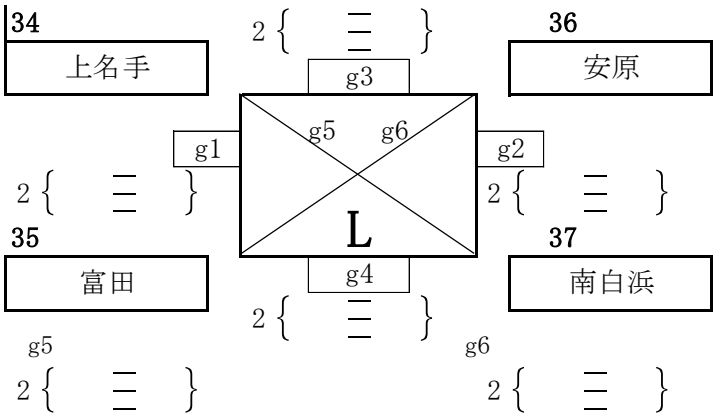

第53回和歌山県スポーツ少年団総合競技大会 バレーボール競技 小学生女子の部　決勝トーナメント　7月9日(日)

紀の川市民体育館

※9:00 合同５分開始

※審判a1は3・4　後負け審

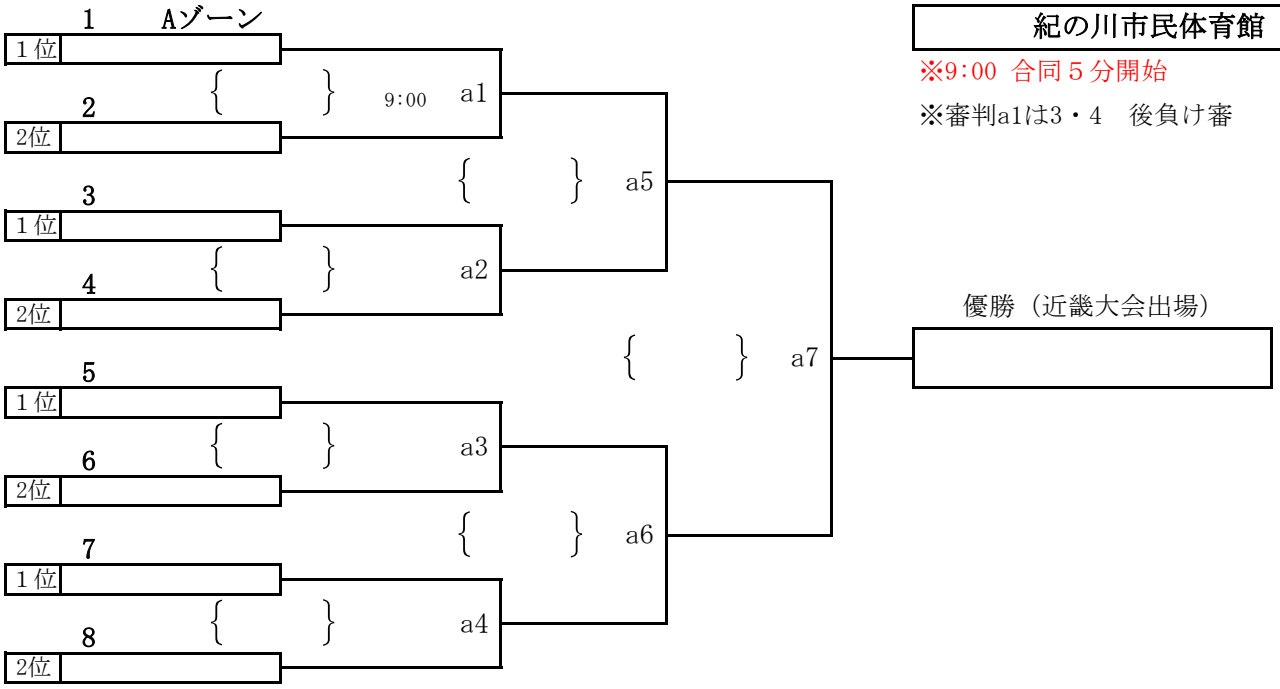

※審判b1は11・12　後負け審

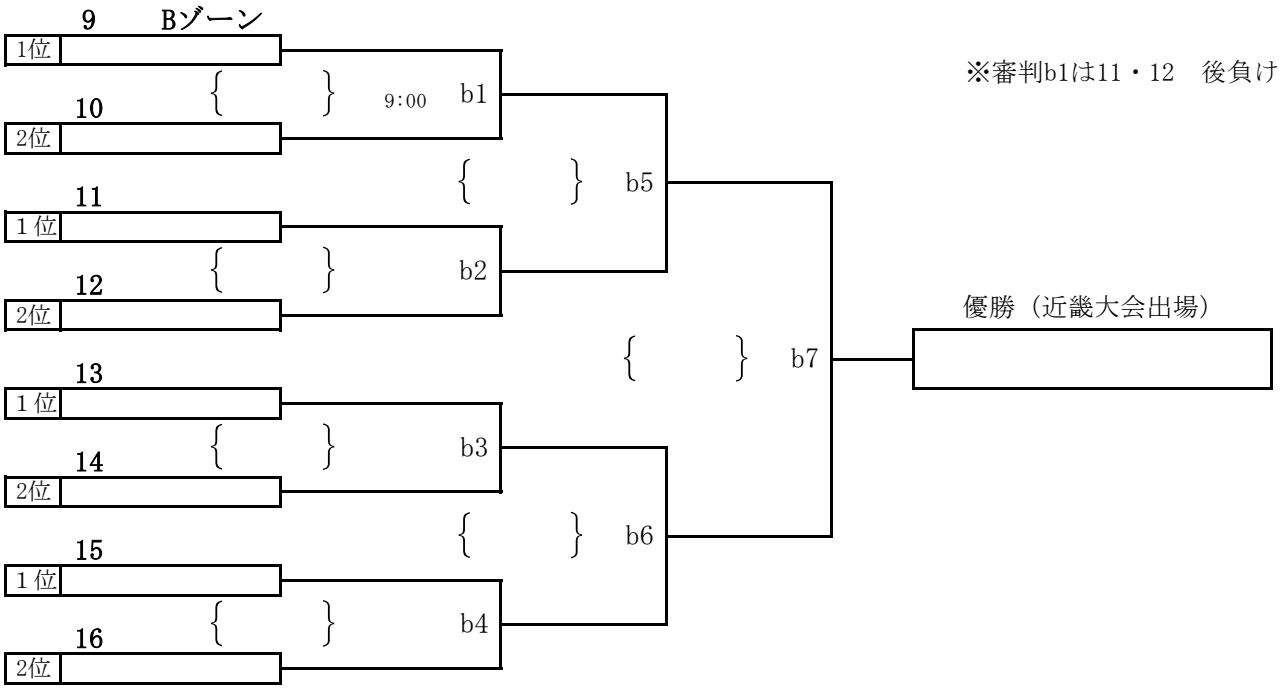

※審判c1は19・20　後負け審

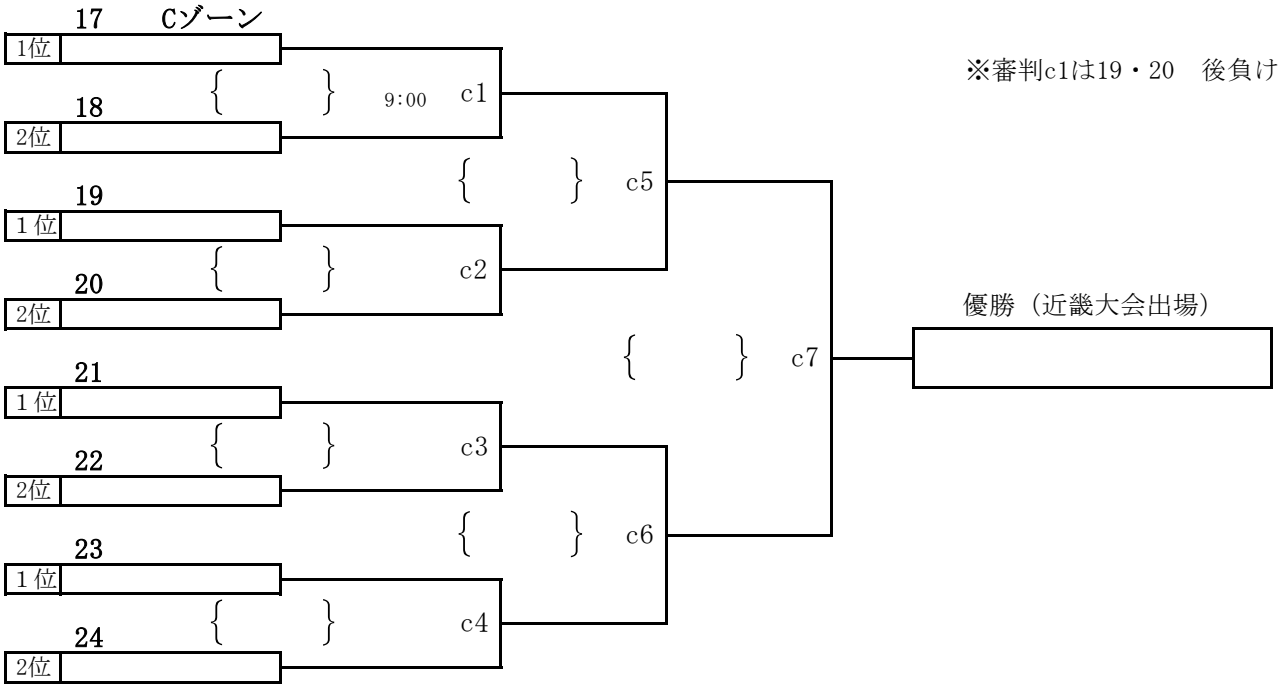

第53回和歌山県スポーツ少年団総合競技大会バレーボール競技 小学生男子の部

メイン会場: 粉河体育館
受　　付: 8:30～
監督者会議: 8:45～
開　始　式: 9:00～

【一次予選】

※審判は、各ゾーンの残っているチーム

7月9日(日)

粉河体育館

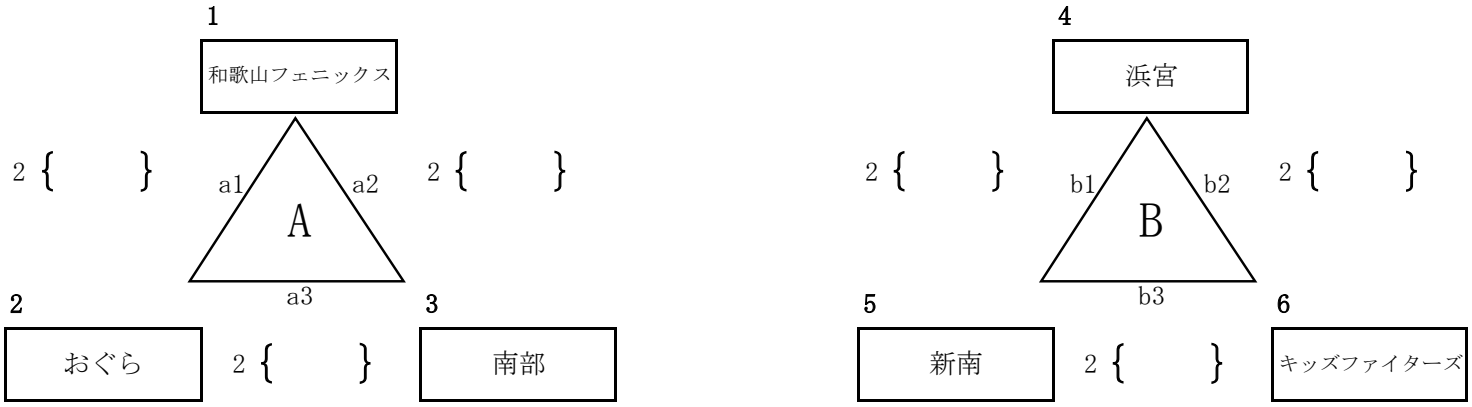

※ブロック予選の順位は、勝率・セット率・ポイント率で決定する。

【決勝トーナメント】

※a4の審判はAの3位　b4の審判はBの3位

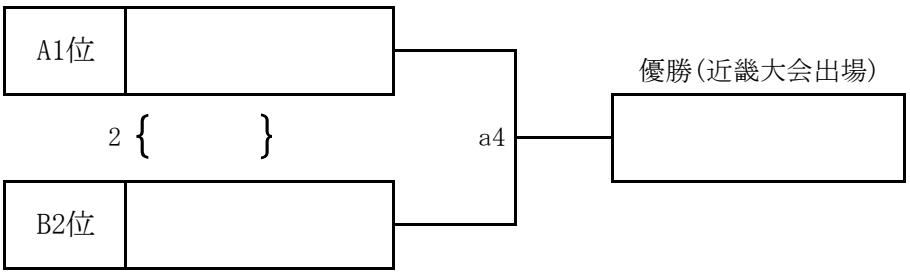

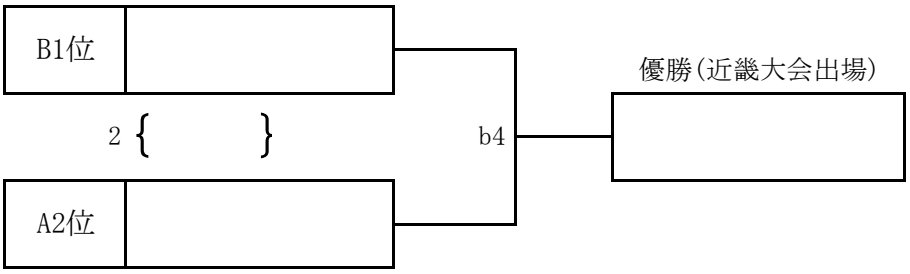

第53回和歌山県スポーツ少年団総合競技大会バレーボール競技 小学生混合の部　一次予選

7月8日(土)

貴志川体育館

※移動後、全チームが揃った時点で開始時刻の設定を行います。

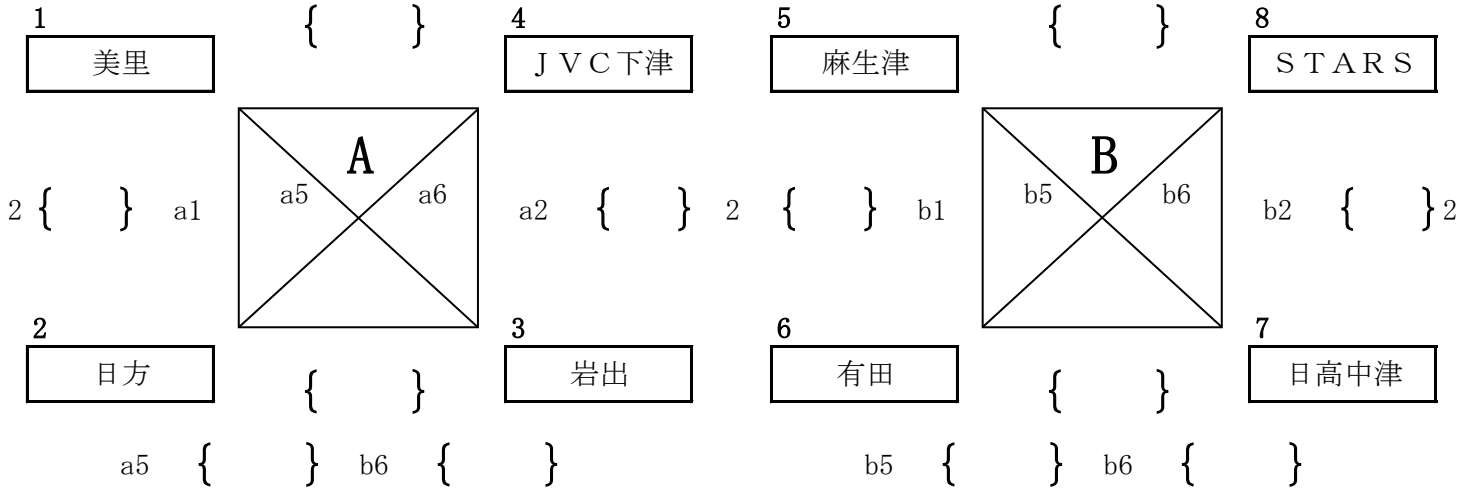

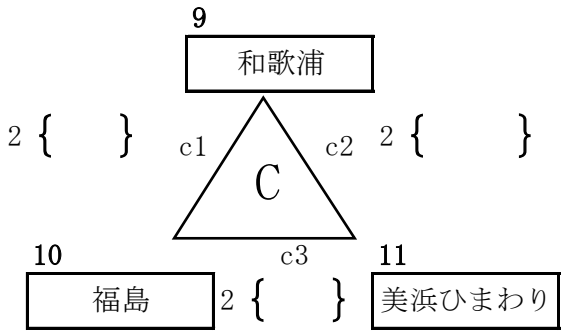

※審判は時計回り
　5.6試合に関しては相互審判

※ブロック予選の順位は、勝率・セット率・ポイント率で決定する。

※受付、監督者会議及び開始式は紀の川市民体育館で行います。
受　　付: 8:30～
監督者会議: 8:45～
開　始　式: 9:00～

第53回和歌山県スポーツ少年団総合競技大会バレーボール競技 小学生混合の部　決勝トーナメント

7月9日(日)

貴志川体育館

※9:00 合同５分開始
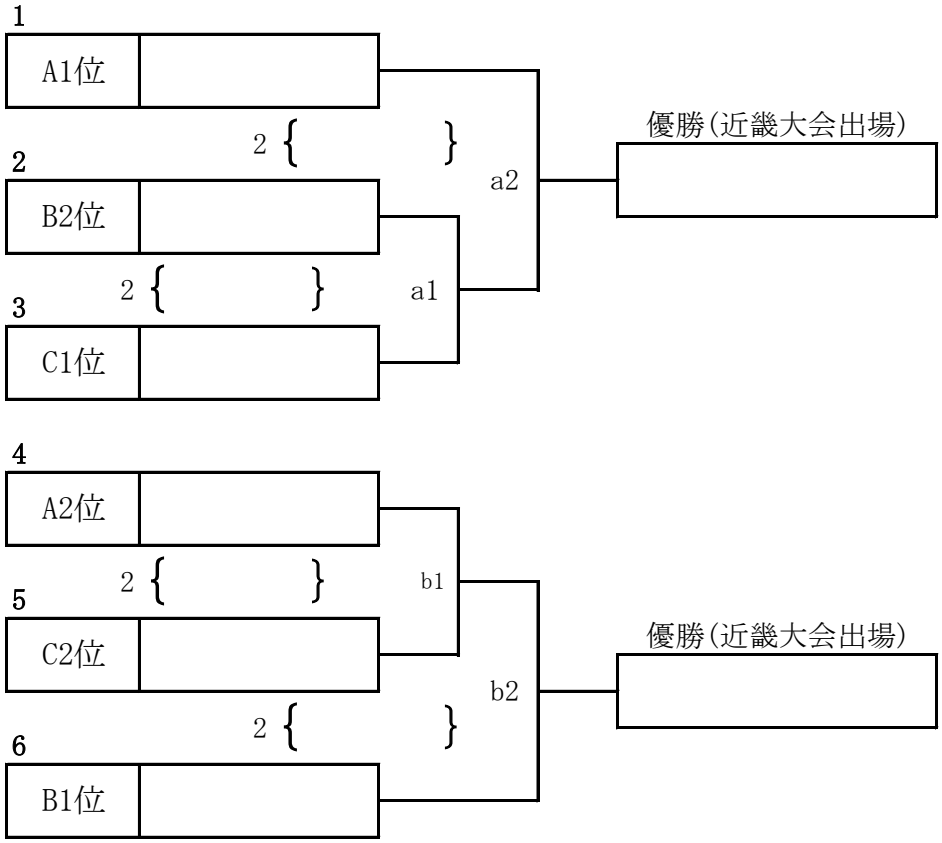
※a1の審判は1のチーム、b1の審判は6のチーム
後負け審