第44回　和歌山県小学生バレーボール選手権大会（男子の部）

田辺市立体育センター

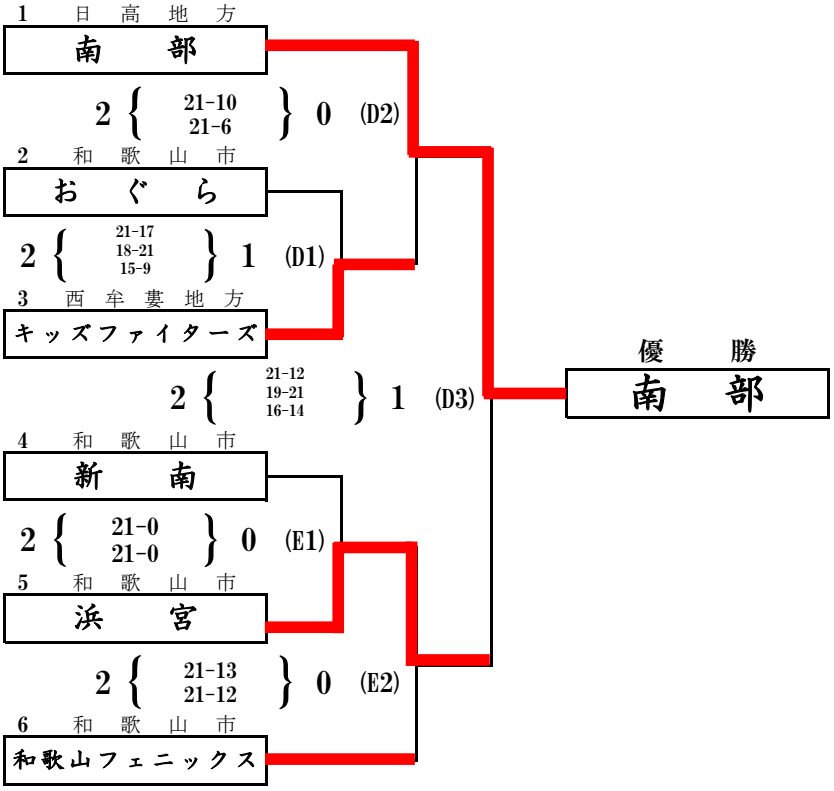

（　）は試合番号

D1の審判は1のチーム、E1の審判は6のチーム
その後は負け審

第44回　和歌山県小学生バレーボール選手権大会（女子の部）

白浜町立総合体育館

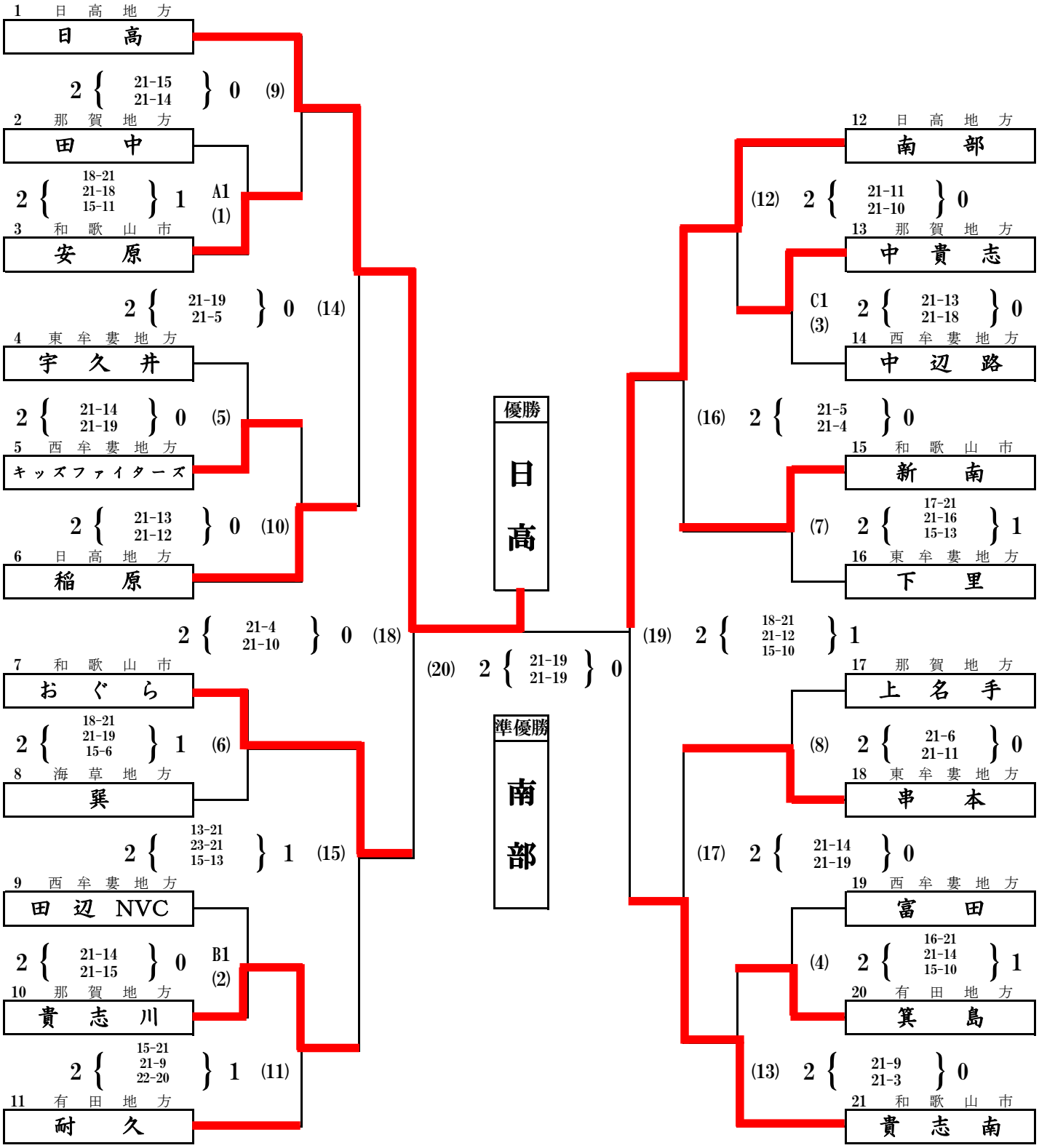

（　）は試合番号

A1の審判は1のチーム、B1の審判は11のチーム、C1の審判は12のチーム
その後は負け審

第44回　和歌山県小学生バレーボール選手権大会（混合の部）

朝来小学校体育館

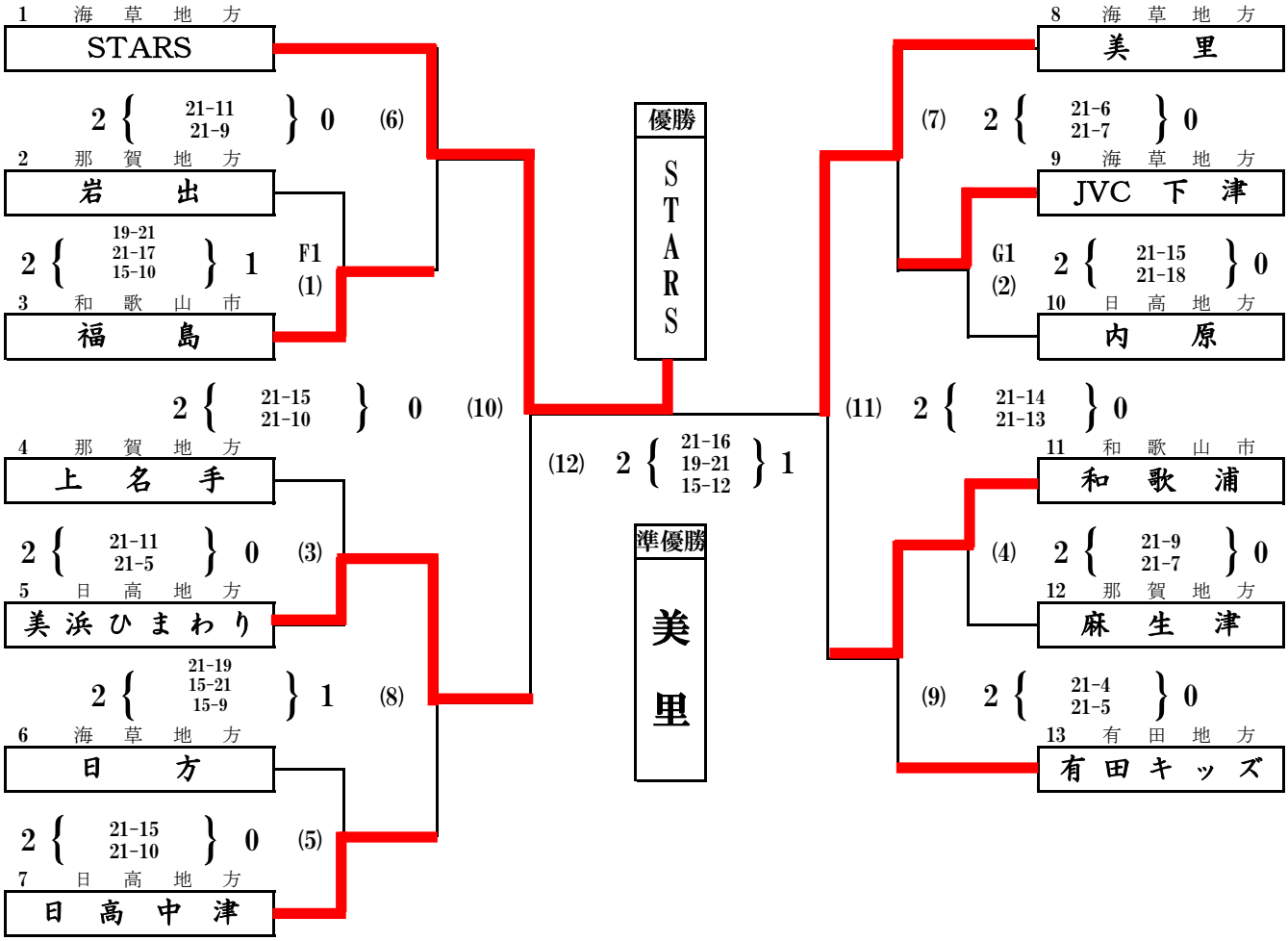

（　）は試合番号

F1の審判は1のチーム、G1の審判は8のチーム
その後は負け審