第35回　和歌山県小学生バレーボール新人大会（男子の部）

和歌山市立東公園体育館

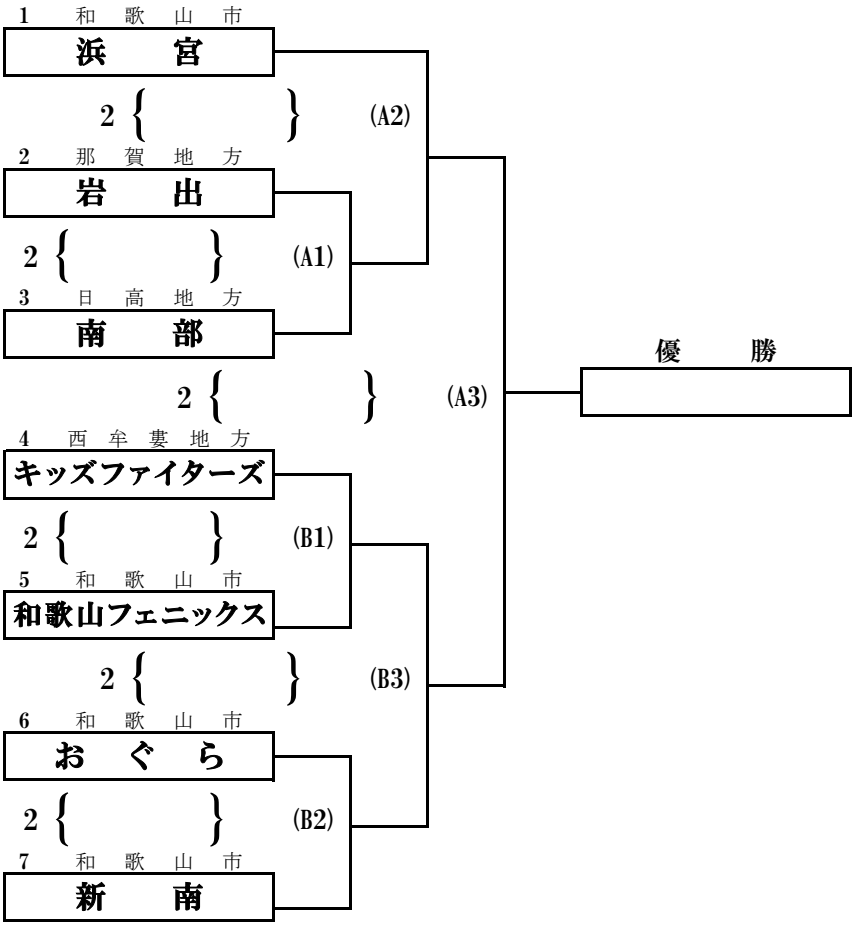

A1の審判は1のチーム、B1の審判は6,7のチーム
その後は負け審

第35回　和歌山県小学生バレーボール新人大会（女子の部）

和歌山市立河南総合体育館

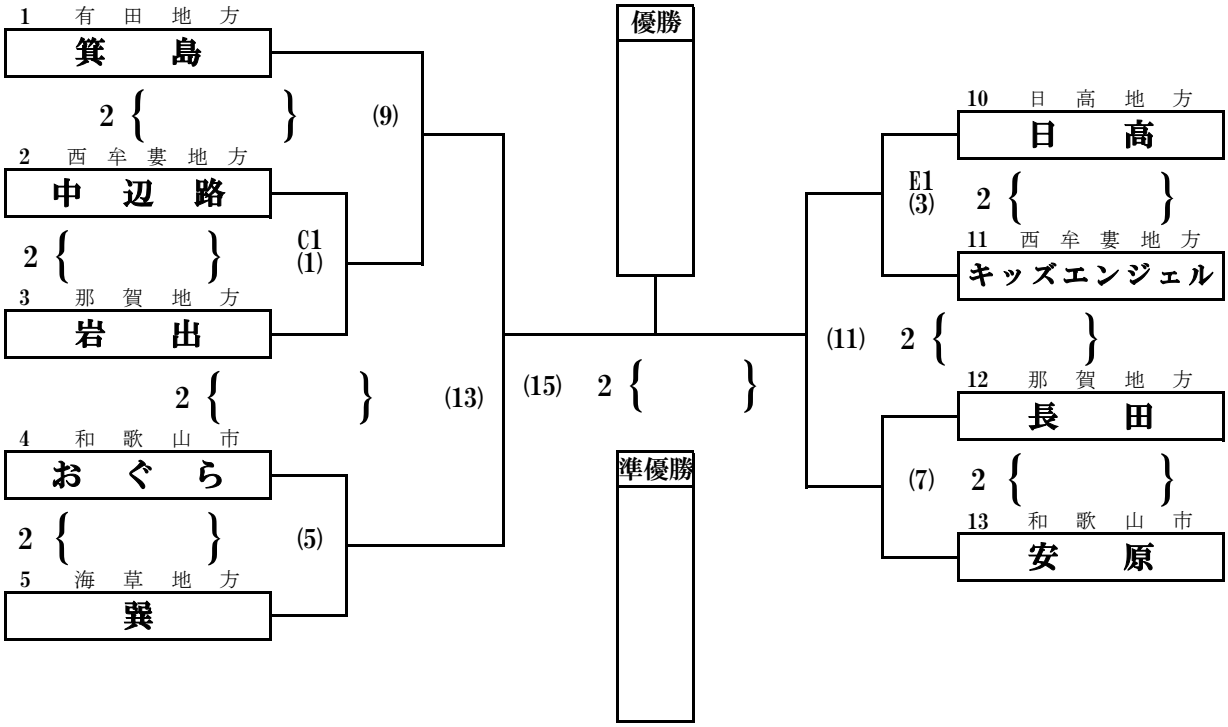

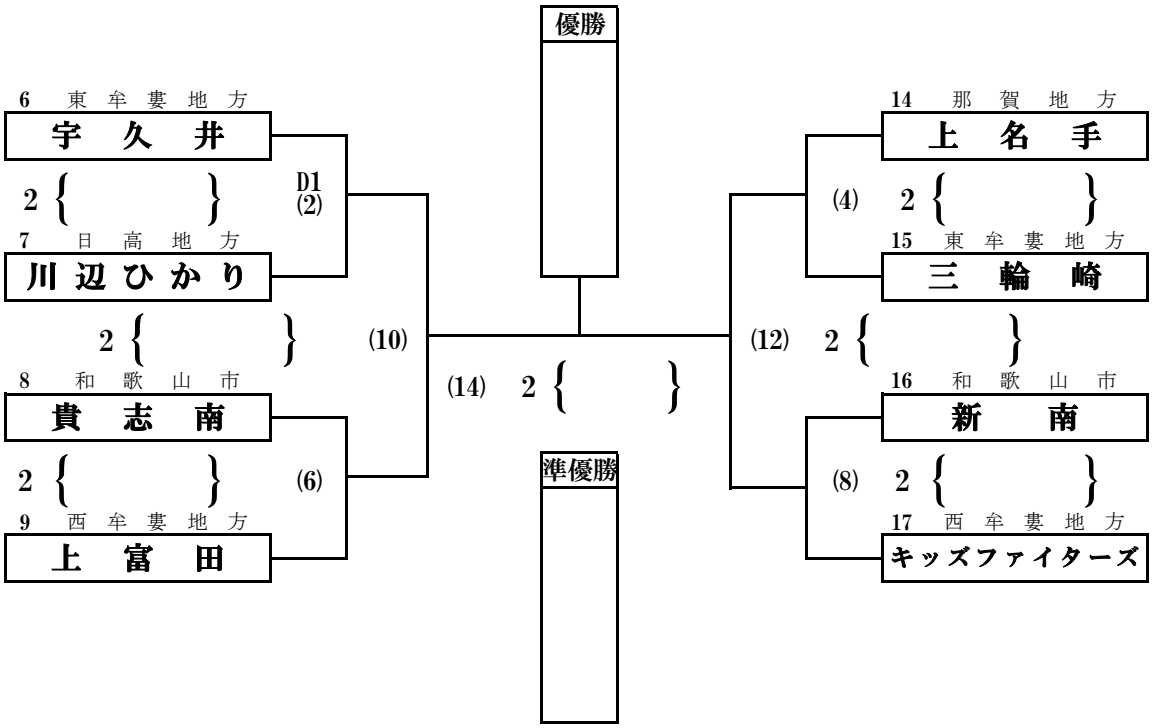

（　）は試合番号

C1の審判は1のﾁｰﾑ、D1の審判は8,9のチーム
E1の審判は12,13のﾁｰﾑ
その後、負け審

第35回　和歌山県小学生バレーボール新人大会（混合の部）

和歌山市民体育館

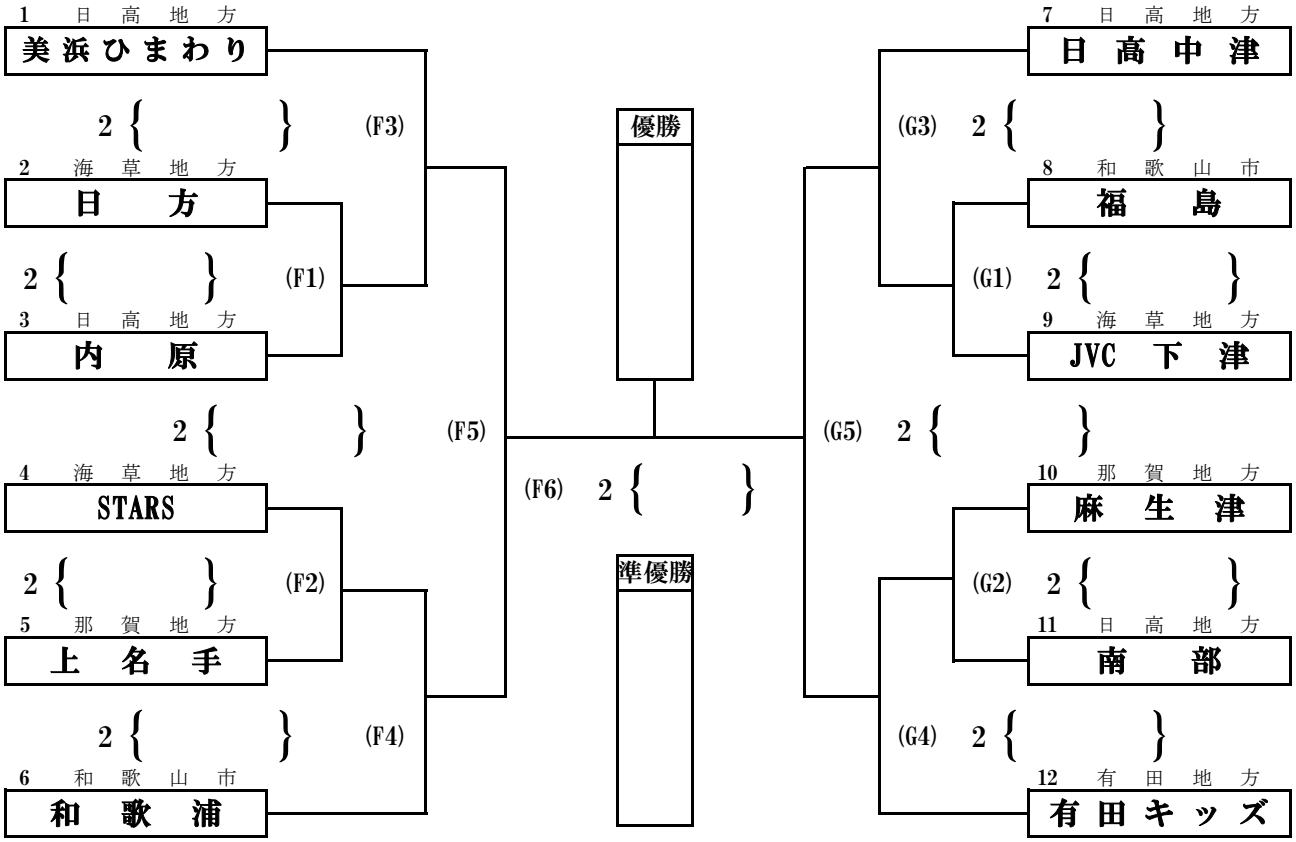

F1の審判は1のチーム、G1の審判は7のチーム
その後は負け審